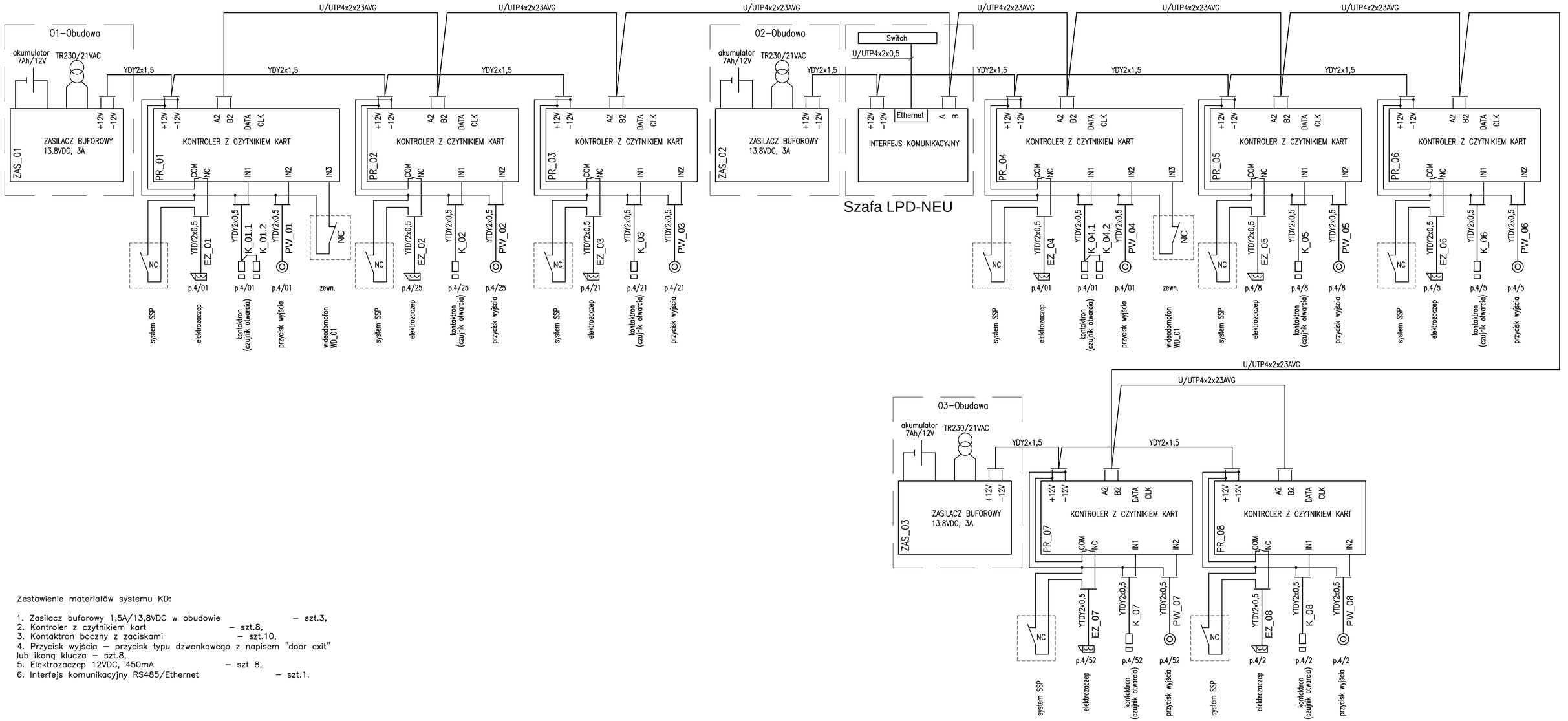

Zestawienie materiałów systemu KD:

1. Zasilacz buforowy 1,5A/13,8VDC w obudowie – szt.3,
2. Kontroler z czytnikiem kart – szt.8,
3. Kontaktron boczny z zaciskami – szt.10,
4. Przycisk wyjścia – przycisk typu dzwonkowego z napisem "door exit" lub ikoną klucza – szt.8,
5. Elektrozaczep 12VDC, 450mA – szt 8,
6. Interfejs komunikacyjny RS485/Ethernet – szt.1.

OCHRONA PRZECIWPORAŻENIOWA SZYBKIE, SAMOCZYNNE WYŁĄCZENIE ZASILANIA W UKŁADZIE SIECIOWYM TN-C-S

610 x 297

WAW BIURO PROJEKTOWANIA I REALIZACJI ARCHITEKTURY UL. CYGANKA 7 87-800 WŁOCŁAWEK	Obiekt: Przebudowa o/neurologii 16-400 Suwałki, ul. Szpitalna 60	FUNKCJA	NAZWISKO	DATA	NR UPRAWNIEŃ	PODPIS	Podziałka: -	Opracowanie: Projekt wykonawczy instalacji elektrycznych	Nr proj.
	Inwestor: Szpital Wojewódzki im. dr Ludwika Rydygiera w Suwałkach ul. Szpitalna 60, 16-400 Suwałki	Projektował	inż. T.Pobłocki	11.2017	182/Gd/99				
		Opracował	J.Jaroszewicz	11.2017			Format: -	Tytuł rys.: Schemat blokowy systemu KD	Nr rys. EL1-007
		Sprawdził	mgr inż. A.Gwizdała	11.2017	63/Gd/2002				